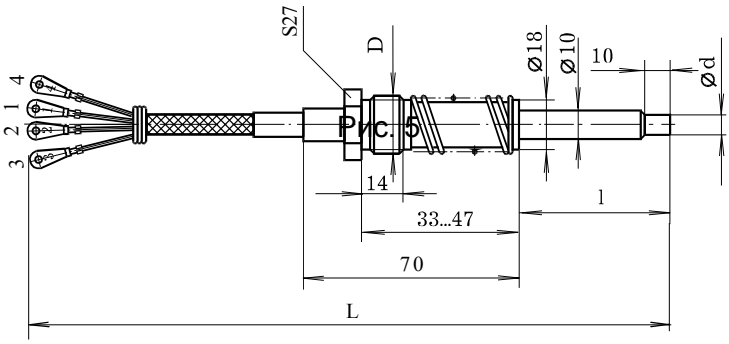

Рис. 5

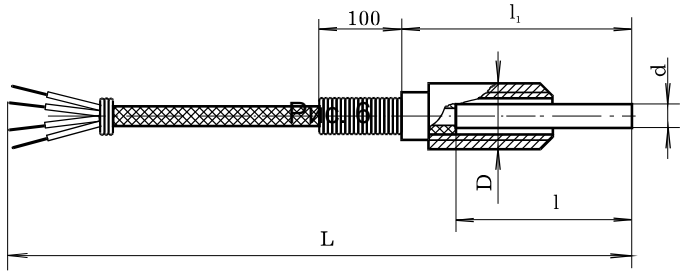

Рис. 6

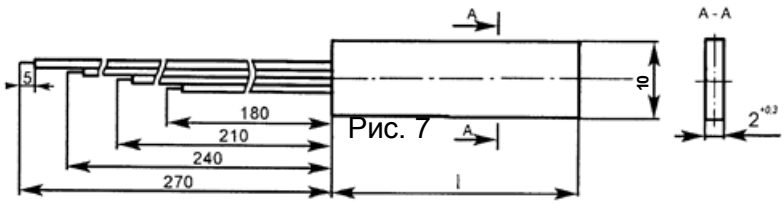

Рис. 7
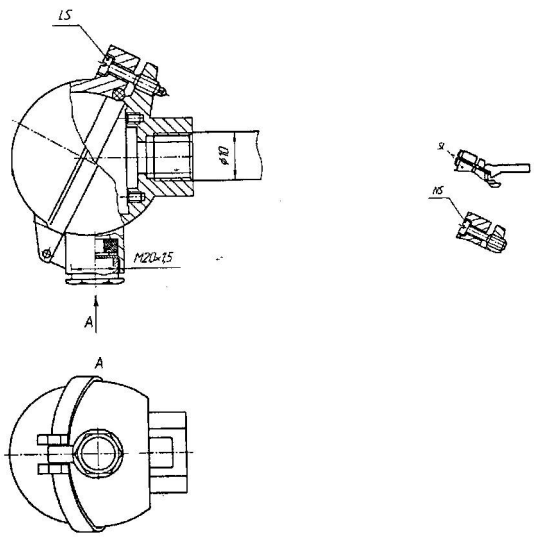
Чертеж наружной части ТСМ-0890 с головкой типа NAA